LAVAVAJILLAS

La gama de lavavajillas de Zanussi te ofrece el espacio más versátil. Tanto si quieres un lavavajillas de libre instalación como si prefieres que quede totalmente oculto en tu cocina, tenemos una solución.

LAVAVAJILLAS

Nos adaptamos a tus posibilidades ofreciéndote una amplia gama de lavavajillas. Además de los de 60 cm de libre instalación, contamos con otras soluciones como los lavavajillas de integración que pasarán desapercibidos en tu cocina formando parte del mobiliario. Si cuentas con poco espacio, nuestros lavavajillas de 45 cm son una fantástica alternativa para tu vajilla.

Puerta deslizante

Los lavavajillas de integración de Zanussi no requieren cortar el zócalo. Cuando la puerta se abre el mecanismo deslizante integrado se desplaza hacia arriba y viceversa. Esto permite que la puerta se abra y se cierre sin rozar el zócalo.

Mayor alcance de limpieza

Gracias al brazo aspersor satélite, el alcance es x3 comparado con un brazo estándar. Los brazos dobles permiten llegar a todos los rincones de la cuba incluso con el lavavjillas repleto.

Brazo aspersor doble en lavavajillas 45 cm

Los brazos dobles llegan a cualquier esquina, consiguiendo un lavado completo en el cesto superior.

Conectar con un solo toque

TimeSet elimina el trabajo de seleccionar un ciclo de lavado. Con un toque estará listo. Elige el tiempo de duración del ciclo y añade, si necesario, alguna opción extra. ¡Eso es todo! Deja que la máquina se encargue del resto.

* Comparado con nuestro brazo de spray convencional.

Secado AirDry

La Tecnología Airdry no solo mejora el proceso de secado, sino que lo hace más eficiente, ya que utiliza las corrientes naturales del aire. En la última fase del ciclo de lavado, el aire del interior se enfría. Una vez alcanzada una temperatura interior adecuada, la puerta se abre 10 cm. De esta forma se produce un flujo de aire por las diferencias de temperatura entre el aire del exterior y del interior. Todos los modelos de la gama de lavavajillas Zanussi incorporan esta revolucionaria tecnología, que permitirá que tu vajilla este siempre impecable para cada ocasión que la necesites.

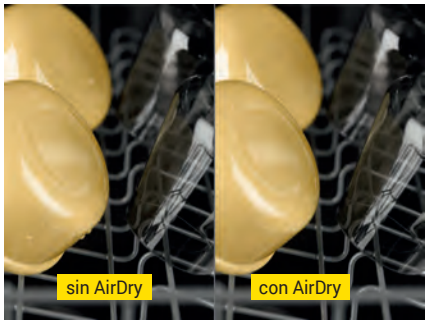

Secado extra

Con la función XtraDry se incrementa la temperatura en el último ciclo, se distribuye una cantidad de abrillantador ligeramente superior y se prolonga el tiempo de secado. Ideal para recipientes de plástico.

Eficiente Motor Inverter

La ausencia de escobillas en el motor reducen la fricción. Con ello se consigue reducir el nivel de ruido, aumentar la durabilidad del mismo y consumir menos energía.

Ahorro y medio ambiente

Gracias a la clasificación A+++ de nuestros lavavajillas, limpiarás hasta 15 servicios por 36 céntimos. Además, ahorrarás 74 litros de agua respecto al lavado mano.

Fácil mantenimiento del lavavajillas

Machine Care es un programa diseñado para limpiar el interior del lavavajillas para eliminar la acumulación de cal y grasa, con resultados óptimos. Cuando el aparato detecta que es necesario limpiarlo, se enciende el indicador, y tan solo es necesario iniciar el programa “Machine Care” para limpiar el interior del aparato.

QUICK WASH

¡Podemos dejarte la vajilla impecable en tan solo 30 minutos! Imagínate qué cómodo. Cuando tengas poco tiempo selecciona el programa de lavado rápido QuickWash a 65°C para lavar tu vajilla recién utilizada y tendrás tus platos perfectamente limpios en la mitad de tiempo. ¡Genial para cuando tienes prisa!

Luz que refleja la actividad

Beam on Floor es una luz que aparece en el suelo bajo la puerta del aparato. Cuando empieza el programa la luz roja se enciende y permanece encendida la duración del programa. Cuando termina el programa se enciende una luz verde. De esta forma se puede ver cuando está funcionando o ha terminado el lavado.

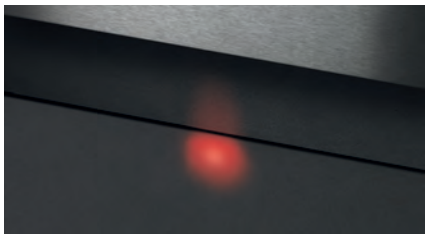

Protege tu cristalería

El programa Glass Care protege en particular la cristalería al evitar los cambios rápidos en la temperatura de lavado del programa seleccionado, reduciendo a 45 °C.

Auto OFF
Quick Wash
AUTO Wash Cycle
ZANUSSI
ECO
AUTO
50°
45°-70°
70°
60°
Reset

Lavavajillas Libre Instalación
ZDF26030XA

PVPR (€) 675

- **Limpieza flexible para todas tipo de recipientes** – Los compartimentos personalizables del lavavajillas facilitan la carga y limpieza de cacerolas y bandejas grandes.
- **Decide cuándo lavar los platos** – Inicia el ciclo del lavavajillas cuando te convenga con la función de 24h de retraso.
- **Platos limpios, conciencia tranquila** – La función AutoWash del ciclo de lavavajillas usa un sensor especial para detectar el grado de limpieza necesario.
- **La vida es demasiado corta para pasarla lavando** – Programa Quick de 30 minutos

- Brazo aspersor: Estándar
- XtraDry
- SoftSpikes para cristalería
- Tipo de motor: Inverter
- Medidas (mm): 850 x 600 x 625

PNC	911 516 328	**EAN**	7332543553341
Tipo instalación	Libre instalación	**Cubiertos**	13
Clase	Clase A+++	**Nivel de ruido (dB(A)**	46
Nº de programas	5	**Nº de temperaturas**	4
Programas	AUTO 45°-70°, Eco a 50º, Cristalería 40º, Intensivo a 70º (80 min), Rápido a 60º	**Funciones**	Inicio diferido, Selección de programas
Sistema QuickSelect	No lleva	**Cesto superior**	Altura regulable

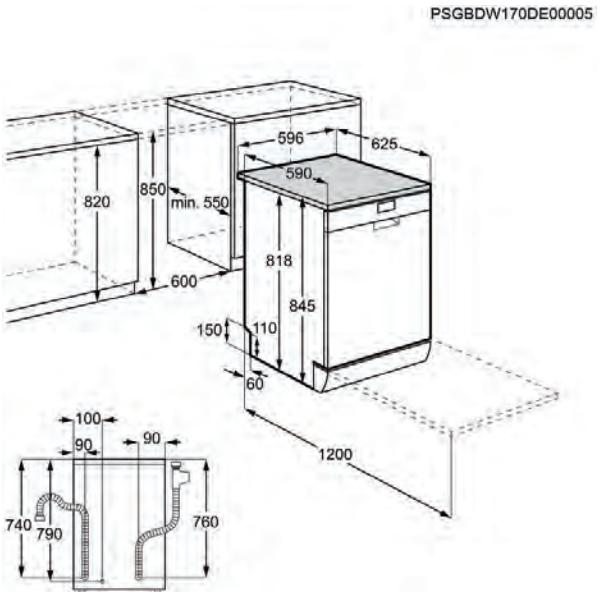

Lavavajillas de libre instalación ZDF26030WA

PVPR (€) 605

- Limpieza flexible para todas tipo de recipientes – Los compartimentos personalizables del lavavajillas facilitan la carga y limpieza de cacerolas y bandejas grandes.
- Decide cuándo lavar los platos – Inicia el ciclo del lavavajillas cuando te convenga con la función de 24h de retraso.
- Platos limpios, conciencia tranquila – La función AutoWash del ciclo de lavavajillas usa un sensor especial para detectar el grado de limpieza necesario.
- Solo 30 minutos para una limpieza a fondo – El programa rápido de este lavavajillas limpia a fondo cargas pequeñas en solo 30 minutos.

- Brazo aspersor: Estándar
- SoftSpikes para cristalería
- Medidas (mm): 850 x 600 x 625
- XtraDry
- Tipo de motor: Inverter

PNC	911 516 327	**EAN**	7332543553334
Tipo instalación	Libre instalación	**Cubiertos**	13
Clase	Clase A+++	**Nivel de ruido (dB(A)**	46
Nº de programas	5	**Nº de temperaturas**	4

PSGBDW170DE00005

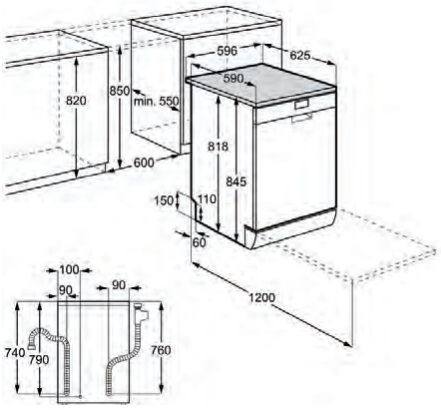

Lavavajillas de libre instalación ZDF26020XA

PVPR (€) 660

- Limpieza flexible para todas tipo de recipientes – Los compartimentos personalizables del lavavajillas facilitan la carga y limpieza de cacerolas y bandejas grandes.
- Decide cuándo lavar los platos – Inicia el ciclo del lavavajillas cuando te convenga con la función de 24h de retraso.
- Platos limpios, conciencia tranquila – La función AutoWash del ciclo de lavavajillas usa un sensor especial para detectar el grado de limpieza necesario.
- La vida es demasiado corta para pasarla lavando – Programa Quick de 30 minutos

- Brazo aspersor: Estándar
- SoftSpikes para cristalería
- Medidas (mm): 850 x 600 x 625
- XtraDry
- Tipo de motor: Inverter

PNC	911 516 309	**EAN**	7332543542727
Tipo instalación	Libre instalación	**Cubiertos**	13
Clase	Clase A++	**Nivel de ruido (dB(A)**	47
Nº de programas	5	**Nº de temperaturas**	4

PSGBDW170DE00005

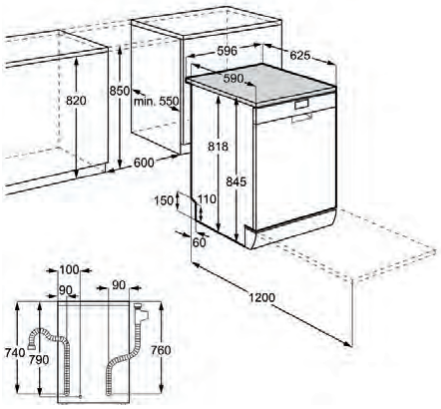

PSGBDW170DE00005

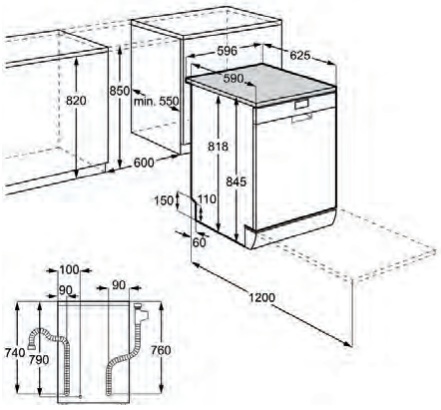

Lavavajillas de libre instalación ZDF26020WA

PVPR (€) 580

- Limpieza flexible para todas tipo de recipientes – Los compartimentos personalizables del lavavajillas facilitan la carga y limpieza de cacerolas y bandejas grandes.
- Decide cuándo lavar los platos – Inicia el ciclo del lavavajillas cuando te convenga con la función de 24h de retraso.
- Platos limpios, conciencia tranquila – La función AutoWash del ciclo de lavavajillas usa un sensor especial para detectar el grado de limpieza necesario.
- La vida es demasiado corta para pasarla lavando – Programa Quick de 30 minutos

- Brazo aspersor: Estándar
- XtraDry
- SoftSpikes para cristalería
- Tipo de motor: Inverter
- Medidas (mm): 850 x 600 x 625

PNC	911 516 308	**EAN**	7332543542710
Tipo instalación	Libre instalación	**Cubiertos**	13
Clase	Clase A++	**Nivel de ruido (dB(A)**	47
Nº de programas	5	**Nº de temperaturas**	4

PSGBDW170DE00005

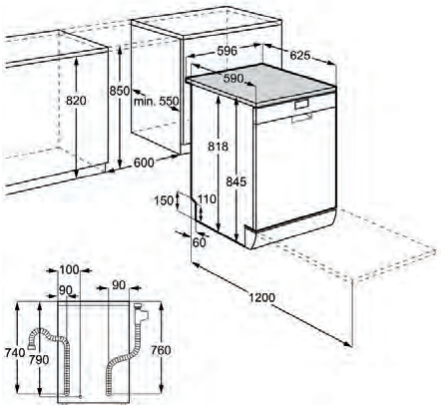

Lavavajillas de libre instalación ZDF26004XA

PVPR (€) 605

- Secado fácil y natural – AirDry mejora el rendimiento de secado respecto a los sistemas de puerta cerrada
- Programa intensivo para limpiar cómodamente – Nuestro programa de lavavajillas intensivo elimina la suciedad resistente con un potente chorro y lo limpia todo a fondo.
- Solo 30 minutos para una limpieza a fondo – El programa rápido de este lavavajillas limpia a fondo cargas pequeñas en solo 30 minutos.
- Decide cuándo lavar los platos – Inicia el ciclo del lavavajillas cuando te convenga con la función de 24h de retraso.

- Brazo aspersor: Estándar
- XtraDry
- Tipo de motor: Inverter
- Medidas (mm): 850 x 600 x 625

PNC	911 516 307	**EAN**	7332543542703
Tipo instalación	Libre instalación	**Cubiertos**	13
Clase	Clase A+	**Nivel de ruido (dB(A)**	48
Nº de programas	5	**Nº de temperaturas**	4

Lavavajillas de libre instalación ZDF26004WA

PVPR (€) 525

- Secado fácil y natural – AirDry mejora el rendimiento de secado respecto a los sistemas de puerta cerrada
- Programa intensivo para limpiar cómodamente – Nuestro programa de lavavajillas intensivo elimina la suciedad resistente con un potente chorro y lo limpia todo a fondo.
- La vida es demasiado corta para pasarla lavando – Programa Quick de 30 minutos
- Decide cuándo lavar los platos – Inicia el ciclo del lavavajillas cuando te convenga con la función de 24h de retraso.

- Brazo aspersor: Estándar
- XtraDry
- Tipo de motor: Inverter
- Medidas (mm): 850 x 600 x 625

PSGBDW170DE00005

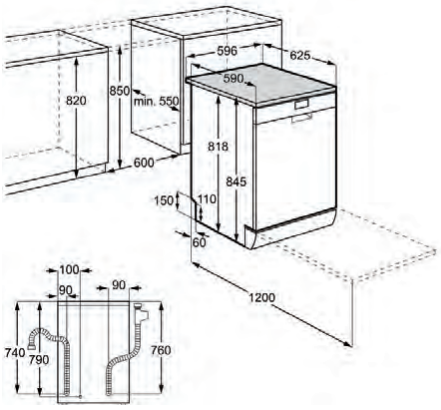

PNC	911 516 306	**EAN**	7332543542697
Tipo instalación	Libre instalación	**Cubiertos**	13
Clase	Clase A+	**Nivel de ruido (dB(A)**	48
Nº de programas	5	**Nº de temperaturas**	4

Lavavajillas de libre instalación ZSFN121W1

PVPR (€) 610 | Nuevo | Disponible desde Octubre 2020

- Abre la puerta para un secado natural con AirDry – Un secado hasta tres veces mejor gracias a la apertura automática de la puerta.
- Dual Spray Arm, todos tus platos limpios – Gracias al doble brazo aspersor, el agua llega a todos los rincones, para un resultado impecable
- Ciclo rápido, para adaptarse a tu horario – El programa rápido de 30 minutos es perfecto cuando tienes prisa.
- Tranquilidad total con el programa de mantenimiento MachineCare – Eliminando mejor la grasa y la cal, tendrás los platos más limpios y un mejor rendimiento

- Brazo aspersor: Estándar
- Tipo de motor: Inverter
- Medidas (mm): 850 x 446 x 615
- Medidas hueco (mm): 820 / 850 x 450 x 570

PSGBDW180DE00001

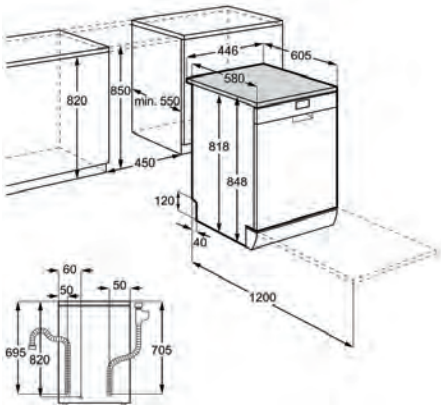

PNC	911 059 041	**EAN**	7332543777068
Tipo instalación	Libre instalación	**Cubiertos**	9
Clase	Clase A+	**Nivel de ruido (dB(A)**	49
Nº de programas	5	**Nº de temperaturas**	3

Lavavajillas Integrables
ZDLN6531

PVPR (€) 755 | Nuevo

- **Cobertura total de agua para llegar a cada rincón** – Limpieza con el triple de alcance con OrbitClean
- **Un secado el triple de eficiente con AirDry** – Secado natural de tus platos, gracias a la apertura automática de la puerta.
- **Ajuste intuitivo del programa de limpieza con TimeSet** – Elige el tiempo que quieres que dure y relájate
- **Tu cristalería cuidada con SoftSpikes** – Sujeción para las copas de tallo alto y los vasos de cristal
- **Beam on Floor, información luminosa de tu ciclo** – Proyecta un haz de luz en el suelo que cambia de color al terminar
- **Alcance total con OrbitClean** – Cobertura tres veces mayor con el doble brazo aspersor OrbitClean

- Brazo aspersor: Orbit Clean
- SoftSpikes para cristalería
- Instalación PerfectFit, sin necesidad de cortar el zócalo
- Beam on Floor: Rojo / Verde
- Tipo de motor: Inverter
- Medidas (mm): 818 x 596 x 550
- Medidas hueco (mm): 820 / 880 x 600 x 550

PNC	911 536 478	**EAN**	7332543712847
Tipo instalación	Integrable	**Cubiertos**	13
Clase	Clase A+++	**Nivel de ruido (dB(A)**	44
Nº de programas	8	**Nº de temperaturas**	3
Programas	160 minutos, 60 minutos, 90 minutos, AUTO Sense, Eco, Mantenimiento, Rápido en 30 minutos, Prelavado	**Funciones**	Inicio diferido, GlassCare, On / Off, Selección de programas, Resetear, ExtraPower
Sistema QuickSelect	Sí, de dos funciones	**Cesto superior**	Altura regulable

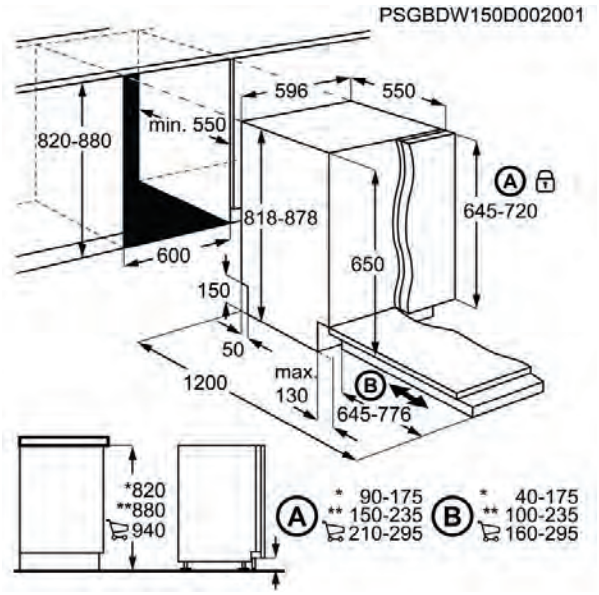

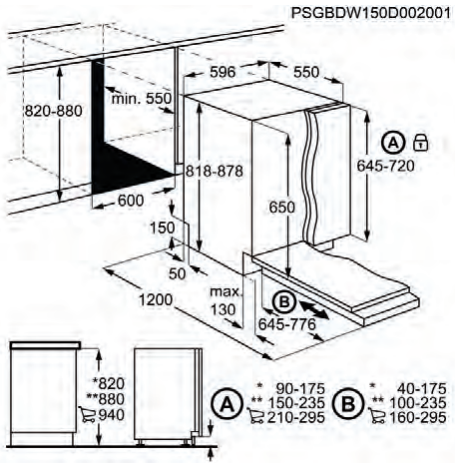

Lavavajillas integrable ZDLN5531

PVPR (€) 725 | Nuevo

- Cobertura total de agua para llegar a cada rincón – Limpieza con el triple de alcance con OrbitClean
- Un secado el triple de eficiente con AirDry – Secado natural de tus platos, gracias a la apertura automática de la puerta.
- La cesta QuickLift que se adapta a tu altura – Carga y descarga más fácil tus platos con la cesta que se adapta a tu altura
- Ciclo rápido, para adaptarse a tu horario – El programa rápido de 30 minutos es perfecto cuando tienes prisa.

- Brazo aspersor: Orbit Clean
- Instalación PerfectFit, sin necesidad de cortar el zócalo
- Beam on Floor: Rojo / Verde
- Tipo de motor: Inverter
- Medidas (mm): 818 x 596 x 550
- Medidas hueco (mm): 820 / 880 x 600 x 550

PNC	911 535 237	**EAN**	7332543712731
Tipo instalación	Integrable	**Cubiertos**	13
Clase	Clase A+++	**Nivel de ruido (dB(A)**	46
Nº de programas	6	**Nº de temperaturas**	3

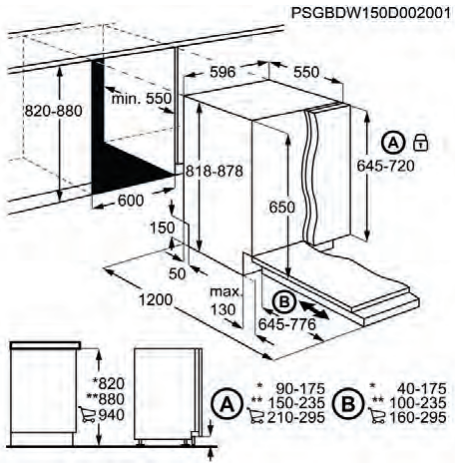

Lavavajillas integrable ZDLN2521

PVPR (€) 675 | Nuevo | HERO

- Abre la puerta para un secado natural con AirDry – Un secado hasta tres veces mejor gracias a la apertura automática de la puerta.
- La cesta QuickLift que se adapta a tu altura – Carga y descarga más fácil tus platos con la cesta que se adapta a tu altura
- Ciclo rápido, para adaptarse a tu horario – El programa rápido de 30 minutos es perfecto cuando tienes prisa.
- Tranquilidad total con el programa de mantenimiento MachineCare – Eliminando mejor la grasa y la cal, tendrás los platos más limpios y un mejor rendimiento

- Brazo aspersor: Estándar
- Instalación PerfectFit, sin necesidad de cortar el zócalo
- Tipo de motor: Inverter
- Medidas (mm): 818 x 596 x 550
- Medidas hueco (mm): 820 / 880 x 600 x 550

PNC	911 535 241	**EAN**	7332543712779
Tipo instalación	Integrable	**Cubiertos**	13
Clase	Clase A++	**Nivel de ruido (dB(A)**	47
Nº de programas	6	**Nº de temperaturas**	3

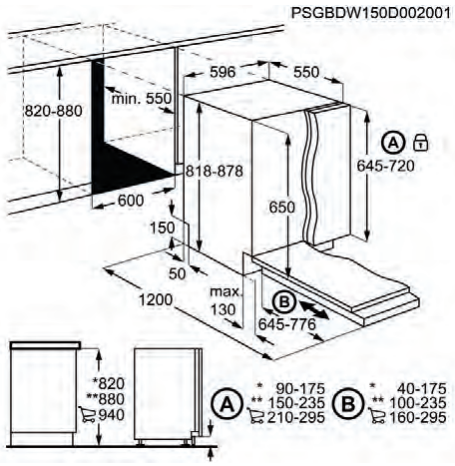

Lavavajillas integrable ZDLN1511

PVPR (€) 635 | Nuevo

- Abre la puerta para un secado natural con AirDry – Un secado hasta tres veces mejor gracias a la apertura automática de la puerta.
- Ciclo rápido, para adaptarse a tu horario – El programa rápido de 30 minutos es perfecto cuando tienes prisa.
- Tranquilidad total con el programa de mantenimiento MachineCare – Eliminando mejor la grasa y la cal, tendrás los platos más limpios y un mejor rendimiento
- Instalación PerfectFit, sin necesidad de recortar el zócalo – Se adapta a cualquier nicho, incluso en altura

- Brazo aspersor: Estándar
- Instalación PerfectFit, sin necesidad de cortar el zócalo
- Tipo de motor: Inverter
- Medidas (mm): 818 x 596 x 550
- Medidas hueco (mm): 820 / 880 x 600 x 550

PNC	911 539 251	**EAN**	7332543712885
Tipo instalación	Integrable	**Cubiertos**	13
Clase	Clase A+	**Nivel de ruido (dB(A)**	49
Nº de programas	5	**Nº de temperaturas**	3

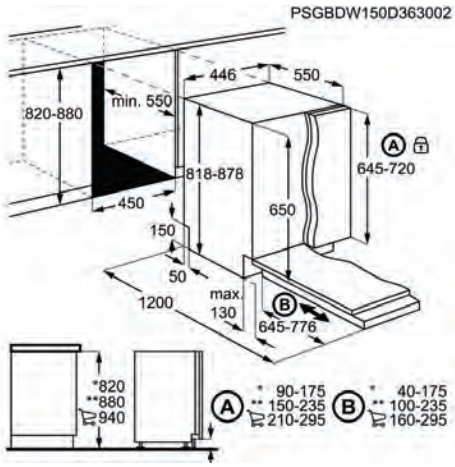

Lavavajillas integrable ZSLN2211

PVPR (€) 715 | Nuevo | HERO

- Abre la puerta para un secado natural con AirDry – Un secado hasta tres veces mejor gracias a la apertura automática de la puerta.
- Dual Spray Arm, todos tus platos limpios – Gracias al doble brazo aspersor, el agua llega a todos los rincones, para un resultado impecable
- Ciclo rápido, para adaptarse a tu horario – El programa rápido de 30 minutos es perfecto cuando tienes prisa.
- Máxima eficiencia con AutoSense – Ajusta automáticamente el agua y energía en función de la carga

- Brazo aspersor: Estándar
- Instalación PerfectFit, sin necesidad de cortar el zócalo
- Tipo de motor: Inverter
- Medidas (mm): 818 x 446 x 550
- Medidas hueco (mm): 820 / 900 x 450 x 550

PNC	911 075 034	**EAN**	7332543718405
Tipo instalación	Integrable	**Cubiertos**	9
Clase	Clase A+	**Nivel de ruido (dB(A)**	48
Nº de programas	6	**Nº de temperaturas**	3

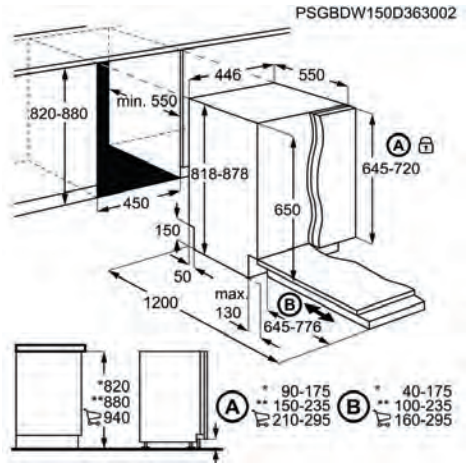

Lavavajillas integrable ZSLN1211

PVPR (€) 680 | Nuevo | Disponible desde Diciembre 2020

- Abre la puerta para un secado natural con AirDry – Un secado hasta tres veces mejor gracias a la apertura automática de la puerta.
- Dual Spray Arm, todos tus platos limpios – Gracias al doble brazo aspersor, el agua llega a todos los rincones, para un resultado impecable
- Ciclo rápido, para adaptarse a tu horario – El programa rápido de 30 minutos es perfecto cuando tienes prisa.
- Mayor frescura con el programa de enjuague y pre-lavado – Evita malos olores y limpia la suciedad de tu vajilla hasta llegar a una carga completa

- Brazo aspersor: Estándar
- Instalación PerfectFit, sin necesidad de cortar el zócalo
- Tipo de motor: Inverter
- Medidas (mm): 818 x 446 x 550
- Medidas hueco (mm): 820 / 900 x 450 x 550

PNC	911 079 050	**EAN**	7332543718221
Tipo instalación	Integrable	**Cubiertos**	9
Clase	Clase A+	**Nivel de ruido (dB(A)**	49
Nº de programas	5	**Nº de temperaturas**	3

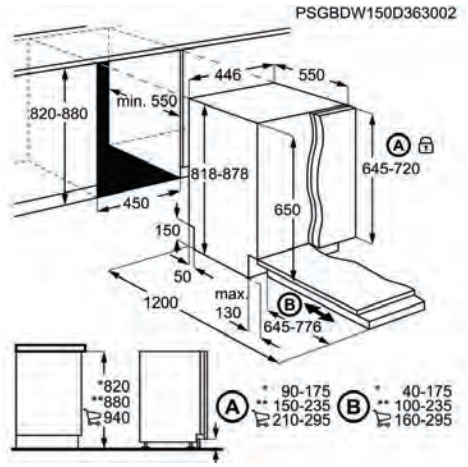

Lavavajillas integrable ZDV12003FA

PVPR (€) 640 | Disponible hasta Diciembre 2020

- Secado fácil y natural – AirDry mejora el rendimiento de secado respecto a los sistemas de puerta cerrada
- Programa intensivo para limpiar cómodamente – Nuestro programa de lavavajillas intensivo elimina la suciedad resistente con un potente chorro y lo limpia todo a fondo.
- Solo 30 minutos para una limpieza a fondo – El programa rápido de este lavavajillas limpia a fondo cargas pequeñas en solo 30 minutos.

- Brazo aspersor: Estándar
- Instalación PerfectFit, sin necesidad de cortar el zócalo
- Tipo de motor: Inverter
- Medidas (mm): 818 x 446 x 550
- Medidas hueco (mm): 820 / 900 x 450 x 550

PNC	911 079 029	**EAN**	7332543529810
Tipo instalación	Integrable	**Cubiertos**	9
Clase	Clase A+	**Nivel de ruido (dB(A)**	53
Nº de programas	5	**Nº de temperaturas**	3

Tabla Comparativa Lavavajillas Libre Instalación

	Zanussi Lavavajillas de libre instalación ZDF26030XA	Zanussi Lavavajillas de libre instalación ZDF26030WA	Zanussi Lavavajillas de libre instalación ZDF26020XA	Zanussi Lavavajillas de libre instalación ZDF26020WA
PNC	911 516 328	911 516 327	911 516 309	911 516 308
EAN	7332543553341	7332543553334	7332543542727	7332543542710
Tipo instalación	Libre instalación	Libre instalación	Libre instalación	Libre instalación
Cubiertos	13	13	13	13
Clase	Clase A+++	Clase A+++	Clase A++	Clase A++
Nivel de ruido (dB(A)	46	46	47	47
Nº de programas	5	5	5	5
Nº de temperaturas	4	4	4	4
Programas	AUTO 45°-70°, Eco a 50º, Cristalería 40º, Intensivo a 70º (80 min), Rápido a 60º	AUTO 45°-70°, Eco a 50º, Cristalería 40º, Intensivo a 70º (80 min), Rápido a 60º	AUTO 45°-70°, Eco a 50º, Cristalería 40º, Intensivo a 70º (80 min), Rápido a 60º	AUTO 45°-70°, Eco a 50º, Cristalería 40º, Intensivo a 70º (80 min), Rápido a 60º
Funciones	Inicio diferido, Selección de programas	Inicio diferido, On / Off, Selección de programas	Inicio diferido, On / Off, Selección de programas	Inicio diferido, On / Off, Selección de programas
Sistema QuickSelect	No lleva	No lleva	No lleva	No lleva
Cesto superior	Altura regulable	Altura regulable	Altura regulable	Altura regulable
Material de la cuba	Acero inoxidable	Acero inoxidable	Acero inoxidable	Acero inoxidable
Tercera bandeja MaxiFlex	No	No	No	No
Bandeja para cubiertos	No lleva	No lleva	No lleva	No lleva
Luz interior	No	No	No	No
Consumo energético anual (kWh)	234	234	262	262
Consumo energético (kWh) (2010/30/EC)	0.82	0.82	0.92	0.92
Consumo de energía Modo Apagado (W)	0.5	0.5	0.5	0.5
Consumo de agua anual (L) (2010/30/EC)	2775	2775	2775	2775
Consumo de agua (L) (2010/30/EC)	9.9	9.9	9.9	9.9
Eficacia de lavado (2010/30/EC))	A	A	A	A
Eficacia de secado (2010/30/EC)	A	A	A	A
Programa Declarado (2010/30/EC)	Eco 50	Eco 50	Eco 50	Eco 50
Duración del programa estándar (min):	237	237	237	237
Duración del programa «en espera» en minutos	5	5	5	5
Motor	Inverter	Inverter	Inverter	Inverter
SoftGrips	No	No	No	No
SoftSpikes	1 soporte SoftSpikes	1 soporte SoftSpikes	1 soporte SoftSpikes	1 soporte SoftSpikes
Apertura automática puerta AirDry	Sí	Sí	Sí	Sí
Apagado automático	Sí	Sí	Sí	Sí
Cesto superior	Altura regulable	Altura regulable	Altura regulable	Altura regulable
Cesto inferior	2 bastidores plegables para platos, Tirador de plastico a color	2 bastidores plegables para platos, Tirador de plastico a color	2 bastidores plegables para platos, Tirador de plastico a color	2 bastidores plegables para platos, Tirador de plastico a color
Beam-On-Floor	No	No	No	No
Dispositivo antifugas	Flotador	Flotador	Flotador	Flotador
Bisagras	Estándar	Estándar	Estándar	Estándar
Instalación en altura	No	No	No	No
Voltaje (V):	220-240	220-240	220-240	220-240
Frecuencia (Hz)	50	50	50	50
Medidas (mm)	850x600x625	850x600x625	850x600x625	850x600x625
Longitud del cable (m)	1.5	1.5	1.5	1.5
Potencia (W)	1950	1950	1950	1950

Tabla Comparativa Lavavajillas Libre Instalación

	Zanussi Lavavajillas de libre instalación ZDF26004XA	Zanussi Lavavajillas de libre instalación ZDF26004WA	Zanussi Lavavajillas de libre instalación ZSFN121W1
PNC	911 516 307	911 516 306	911 059 041
EAN	7332543542703	7332543542697	7332543777068
Tipo instalación	Libre instalación	Libre instalación	Libre instalación
Cubiertos	13	13	9
Clase	Clase A+	Clase A+	Clase A+
Nivel de ruido (dB(A)	48	48	49
Nº de programas	5	5	5
Nº de temperaturas	4	4	3
Programas	AUTO 45°-70°, Eco a 50º, Intensivo a 70º (80 min), Rápido a 60º, Prelavado	AUTO 45°-70°, Eco a 50º, Intensivo a 70º (80 min), Rápido a 60º, Prelavado	160 minutos, 90 minutos, Eco, Rápido en 30 minutos, Prelavado
Funciones	Inicio diferido, On / Off, Selección de programas	Inicio diferido, On / Off, Selección de programas	Inicio diferido, Inicio / Cancelar
Sistema QuickSelect	No lleva	No lleva	No lleva
Cesto superior	Altura regulable	Altura regulable	Fijo
Material de la cuba	Acero inoxidable	Acero inoxidable	Acero inoxidable
Tercera bandeja MaxiFlex	No	No	No
Bandeja para cubiertos	No lleva	No lleva	No lleva
Luz interior	No	No	No
Consumo energético anual (kWh)	295	295	222
Consumo energético (kWh) (2010/30/EC)	1.039	1.039	0.778
Consumo de energía Modo Apagado (W)	0.5	0.5	0.5
Consumo de agua anual (L) (2010/30/EC)	3080	3080	2772
Consumo de agua (L) (2010/30/EC)	11	11	9.9
Eficacia de lavado (2010/30/EC))	A	A	A
Eficacia de secado (2010/30/EC)	A	A	A
Programa Declarado (2010/30/EC)	Eco 50	Eco 50	Eco 50
Duración del programa estándar (min):	227	227	240
Duración del programa «en espera» en minutos	5	5	1
Motor	Inverter	Inverter	Inverter
SoftGrips	No	No	No
SoftSpikes	No	No	No
Apertura automática puerta AirDry	Sí	Sí	Sí
Apagado automático	Sí	Sí	No
Cesto superior	Altura regulable	Altura regulable	Fijo
Cesto inferior	2 bastidores plegables para platos	2 bastidores plegables para platos	Bastidores placa fija
Brazo aspersor superior			Doble brazo aspersor
Beam-On-Floor	No	No	No
Dispositivo antifugas	Flotador	Flotador	Flotador
Bisagras	Estándar	Estándar	Estándar
Instalación en altura	No	No	No
Voltaje (V):	220-240	220-240	220-240
Frecuencia (Hz)	50	50	50
Medidas (mm)	850x600x625	850x600x625	850x446x615
Longitud del cable (m)	1.5	1.5	1.5
Potencia (W)	1950	1950	1950

Tabla Comparativa Lavavajillas Integración

	Zanussi Lavavajillas integrable ZDLN6531	Zanussi Lavavajillas integrable ZDLN5531	Zanussi Lavavajillas integrable ZDLN2521	Zanussi Lavavajillas integrable ZDLN1511
PNC	911 536 478	911 535 237	911 535 241	911 539 251
EAN	7332543712847	7332543712731	7332543712779	7332543712885
Tipo instalación	Integrable	Integrable	Integrable	Integrable
Cubiertos	13	13	13	13
Clase	Clase A+++	Clase A+++	Clase A++	Clase A+
Nivel de ruido (dB(A)	44	46	47	49
Nº de programas	8	6	6	5
Nº de temperaturas	3	3	3	3
Programas	160 minutos, 60 minutos, 90 minutos, AUTO Sense, Eco, Mantenimiento, Rápido en 30 minutos, Prelavado	90 minutos, AUTO Sense, Eco, Mantenimiento, Rápido en 30 minutos, Prelavado	90 minutos, AUTO Sense, Eco, Mantenimiento, Rápido en 30 minutos, Prelavado	160 minutos, 90 minutos, Eco, Rápido en 30 minutos, Prelavado
Funciones	Inicio diferido, GlassCare, On / Off, Selección de programas, Resetear, ExtraPower	Inicio diferido, On / Off, Selección de programas, Resetear, ExtraPower	Inicio diferido, On / Off, Selección de programas, Resetear, ExtraPower	Inicio diferido, On / Off, Selección de programas, Resetear
Sistema QuickSelect	Sí, de dos funciones	Sí, de una función	Sí, de una función	No lleva
Cesto superior	Altura regulable	Altura regulable	Altura regulable	Fijo
Material de la cuba	Acero inoxidable	Acero inoxidable	Acero inoxidable	Acero inoxidable
Tercera bandeja MaxiFlex	No	No	No	No
Bandeja para cubiertos	No lleva	No lleva	No lleva	No lleva
Luz interior	No	No	No	No
Consumo energético anual (kWh)	234	234	262	295
Consumo energético (kWh) (2010/30/EC)	0.821	0.821	0.92	1.039
Consumo de energía Modo Apagado (W)	0.5	0.5	0.5	0.5
Consumo de agua anual (L) (2010/30/EC)	2772	2772	2772	2772
Consumo de agua (L) (2010/30/EC)	9.9	9.9	9.9	9.9
Eficacia de lavado (2010/30/EC))	A	A	A	A
Eficacia de secado (2010/30/EC)	A	A	A	A
Programa Declarado (2010/30/EC)	Eco 50	Eco 50	Eco 50	Eco 50
Duración del programa estándar (min):	240	240	227	227
Duración del programa «en espera» en minutos	1	1	1	1
Motor	Inverter	Inverter	Inverter	Inverter
SoftGrips	No	No	No	No
SoftSpikes	1 soporte SoftSpikes	No	No	No
Apertura automática puerta AirDry	Sí	Sí	Sí	Sí
Apagado automático	Sí	Sí	Sí	No
Cesto superior	Altura regulable	Altura regulable	Altura regulable	Fijo
Cesto inferior	2 bastidores plegables para platos, Tirador de plastico a color	Bastidores placa fija	Bastidores placa fija	Bastidores placa fija
Beam-On-Floor	Rojo / Verde	Rojo / Verde	No	No
Dispositivo antifugas	Flotador	Flotador	Flotador	Flotador
Bisagras	Deslizantes PerfectFit	Deslizantes PerfectFit	Deslizantes PerfectFit	Deslizantes PerfectFit
Instalación en altura	Sí	No	No	No
Voltaje (V):	220-240	220-240	220-240	220-240
Frecuencia (Hz)	50	50	50	50
Medidas (mm)	818x596x550	818x596x550	818x596x550	818x596x550
Longitud del cable (m)	1.5	1.5	1.5	1.5
Potencia (W)	1950	1950	1950	1950

Tabla Comparativa Lavavajillas Integración

	Zanussi Lavavajillas integrable ZSLN2211	Zanussi Lavavajillas integrable ZSLN1211	Zanussi Lavavajillas integrable ZDV12003FA
PNC	911 075 034	911 079 050	911 079 029
EAN	7332543718405	7332543718221	7332543529810
Tipo instalación	Integrable	Integrable	Integrable
Cubiertos	9	9	9
Clase	Clase A+	Clase A+	Clase A+
Nivel de ruido (dB(A)	48	49	53
Nº de programas	6	5	5
Nº de temperaturas	3	3	3
Programas	90 minutos, AUTO Sense, Eco, Mantenimiento, Rápido en 30 minutos, Prelavado	160 minutos, 90 minutos, Eco, Rápido en 30 minutos, Prelavado	Eco a 50º, Intensivo a 70º (80 min), Normal a 65º, Rápido a 65º, Prelavado
Funciones	Inicio diferido, On / Off, Selección de programas, Resetear, ExtraPower	Inicio diferido, On / Off, Selección de programas, Resetear	On / Off, Selección de programas, Resetear
Sistema QuickSelect	Sí, de una función	No lleva	No lleva
Cesto superior	Fijo	Fijo	Fijo
Material de la cuba	Acero inoxidable	Acero inoxidable	Acero inoxidable
Tercera bandeja MaxiFlex	No	No	No
Bandeja para cubiertos	No lleva	No lleva	No lleva
Luz interior	No	No	No
Consumo energético anual (kWh)	222	222	222
Consumo energético (kWh) (2010/30/EC)	0.778	0.778	0.777
Consumo de energía Modo Apagado (W)	0.5	0.5	0.5
Consumo de agua anual (L) (2010/30/EC)	2772	0	2775
Consumo de agua (L) (2010/30/EC)	9.9	9.9	9.9
Eficacia de lavado (2010/30/EC))	A	A	A
Eficacia de secado (2010/30/EC)	A	A	A
Programa Declarado (2010/30/EC)	Eco 50	Eco 50	Eco 50
Duración del programa estándar (min):	240	240	227
Duración del programa «en espera» en minutos	1	1	5
Motor	Inverter	Inverter	Inverter
SoftGrips	No	No	No
SoftSpikes	No	No	No
Apertura automática puerta AirDry	Sí	Sí	Sí
Apagado automático	Sí	No	No
Cesto superior	Fijo	Fijo	Fijo
Cesto inferior	Bastidores placa fija	Bastidores placa fija	Bastidores placa fija
Brazo aspersor superior	Doble brazo aspersor	Doble brazo aspersor	
Beam-On-Floor	No	No	No
Dispositivo antifugas	Flotador	Flotador	Flotador
Bisagras	Deslizantes PerfectFit	Deslizantes PerfectFit	Deslizantes PerfectFit
Instalación en altura	No	No	No
Voltaje (V):	220-240	220-240	220-240
Frecuencia (Hz)	50	50	50
Medidas (mm)	818x446x550	818x446x550	818x446x550
Longitud del cable (m)	1.5	1.5	1.5
Potencia (W)	1950	1950	1950